Miền Bắc: Công ty TNHH Khoa học kỹ thuật Giang Nam Việt Nam
Địa chỉ : Số 401, Lương Thế Vinh, P.Mễ Trì, Q. Nam Từ Liêm, Hà Nội

CUỘN VÒI RULO – Fire Hose Reels

Cuộn vòi cứu hỏa Rulô là thiết bị PCCC lắp đặt cố định trong phòng, hành lang… có thao tác đơn giản, linh động, dễ sử dụng… được lựa chọn để sử dụng trong các nhà hàng, khách sạn, kho hàng, công ty, xưởng sản xuất,… Cuộn vòi chữa cháy Rulô được đặt để cung cấp một nguồn cung cấp hợp lý truy cập và kiểm soát nước để chống lại nguy cơ cháy tiềm năng. Rulô thiết bị được thiết kế để cung cấp tối thiểu 0,33l nước mỗi giây. Một vòi phun kiểm soát gắn vào phần cuối của ống cho phép người sử dụng kiểm soát hướng và dòng chảy của nước vào lửa. Tất cả các cuộn vòi chữa cháy RuLô đi kèm với một van bi thiết bị đóng mở duy nhất, một van khóa bằng đồng và ống cuộn vòi được lắp vào khung có lô cuộn dễ dàng.

Nozzle Diameter (mm)	Water Supply Hose Diameter (mm)	Input Pressure (Mpa)	Hose Diameter (mm)	Length (Meter)	Work Pressure (Mpa)
13	32	1.1-1.6	25	30	1.6

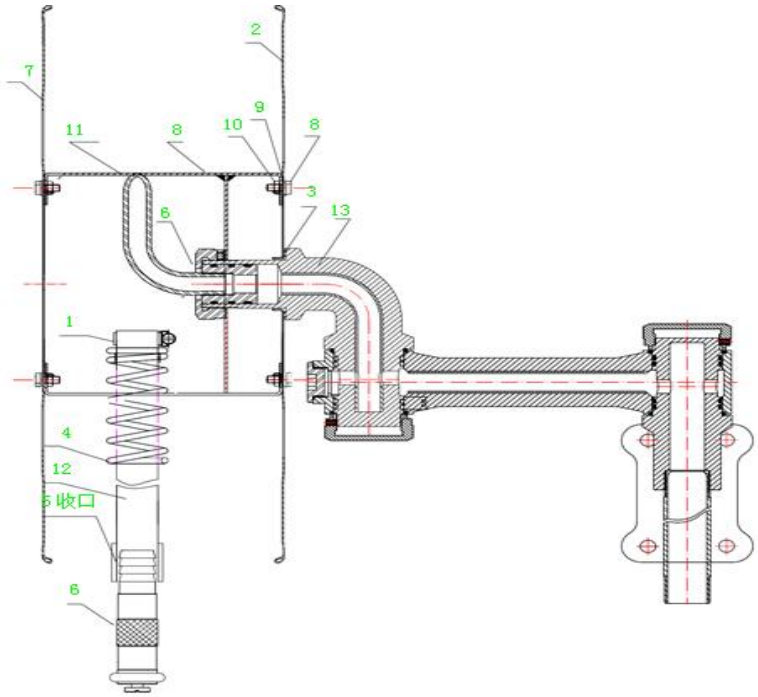



1	Zoăng	SUS304	8		Tiêu chuẩn
2	Đĩa cái	ST12/δ=1	9		Tiêu chuẩn
3	Bích	Nhựa Teflon	10		Tiêu chuẩn
4	Lò xo	SÚ304	11	Tâm đĩa	
5	Phần thu lăng phun	ST12	12	Ống 30m tiêu chuẩn	PVC
6	Lăng phun	Đồng vàng	13	Tay quay	Nhôm
7	Đĩa đực	ST12/δ=1			

Miền Nam: Công ty TNHH Thiết bị PCCC Giang Phát
Địa chỉ: Số 125/208 Lương Thế Vinh, P.Tân Thới Hòa, Q.Tân Phú, HCM