Miền Bắc: Công ty TNHH Khoa học kỹ thuật Giang Nam Việt Nam
Địa chỉ : Số 401, Lương Thế Vinh, P.Mễ Trì, Q. Nam Từ Liêm, Hà Nội

VAN GÓC DN50 – Fire Hydrant Valve

Van góc chữa cháy DN50 bằng đồng là một kết nối với đường ống cấp nước với giao diện van và ren trong có ngàm sử dụng cho các nhà máy, nhà kho, các tòa nhà cao tầng, các tòa nhà công cộng và nhà ga bến xe… Thường được lắp đặt trong hộp cứu hỏa, kết hợp với cuộn vòi và lăng phun súng nước hoặc đầu chờ cho các thiết bị hỗ trợ chữa cháy.

Model	Diameter (mm)	Nominal Pressure (Mpa)	Inlet	Outlet (mm)	Height of Vale Opening (mm)	Applicable Media
DN65	50	1.6	G2	50	17	Water or Foam

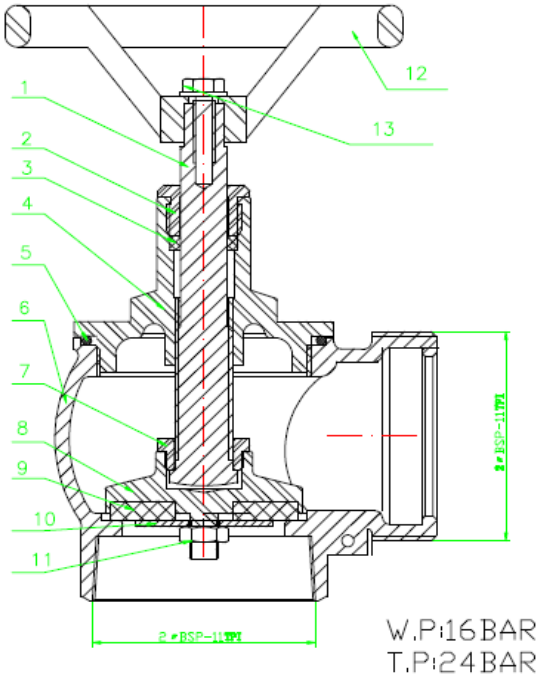



1	Trục van	Đồng vàng	8	Tâm van	Đồng vàng
2	Mũ áp suất	Đồng vàng	9	Đệm kín	Cao su Nitrile
3	Đệm nhựa Teflon	PTFE	10	Miếng đệm	SUS304
4	Đáy van	Đồng vàng	11	Đai ốc lục giác M10	SUS304
5	Vòng cao su	Cao su Nitrile	12	Tay van	SL102
6	Thân van	Đồng vàng	13	Đai ốc lục giác	Tiêu chuẩn
7	Mũ cố định trục van	Đồng vàng	14		

Miền Nam: Công ty TNHH Thiết bị PCCC Giang Phát
Địa chỉ: Số 125/208 Lương Thế Vinh, P.Tân Thới Hòa, Q.Tân Phú, HCM