GNVN®

CÔNG TY TNHH GIANG NAM VIỆT NAM



CATALOG

SẢN PHẨM









www.giangnamvietnam.com

MỤC LỤC

Giới thiệu chung 01

Đối tác - Khách hàng 03

Van Dugule (Van xả tràn) 05

Đầu phun nước Drencher 08

Đèn chỉ dẫn thoát nạn 10

Họng tiếp nước 14

Van góc D65 17

Vòi chữa cháy 20



CÔNG TY TNHH GIANG NAM VIỆT NAM

KHO HN : Số 255A , Thanh Bình , P. Mộ Lao, Q. Hà Đông,TP. Hà Nội

KHO HCM : Số 63 Đường S7, P. Tây Thạnh, Q.Tân Phú, TP. Hồ Chí Minh

KHO ĐN : Số 26 Đường An Xuân 2 , P. An Khê , Q. Thanh Khê , TP. Đà Nẵng

Tell: 0969.151.800 / 0969.151.803 / 0961.844.114/ 0981.918.501/ 0963. 680 .071/ 0963.680.070

Email: giangnamgt@gmail.com

Website: www.giangnamvietnam.com

"Công ty chúng tôi là một doanh nghiệp chuyên phân phối thiết bị PCCC xuất xứ Trung Quốc, Anh, Đài Loan, Singapore,.. Hoạt động từ năm 2006 đến nay, chúng tôi đã luôn cung ứng hàng hoá tới các khách hàng theo phương châm "Đảm bảo chất lượng, uy tín tới khách hàng", Giang Phát rất mong hợp tác lâu dài và sâu rộng với mọi khách hàng.













- Chúng tôi luôn luôn cung ứng hàng hoá tới các khách hàng theo phương châm "Đảm bảo chất lượng, uy tín tới khách hàng".
- Ngày càng nâng cao và thay đổi quy cách sản phẩm phù hợp với yêu cầu của Người tiêu dùng
- Sản phẩm của công ty chúng tôi được tiêu thụ trên toàn quốc cũng như xuất khẩu tới các thị trường khác trên thế giới.

Công ty rất mong hợp tác lâu dài và sâu rộng với mọi quý khách hàng "Chúng tôi hi vọng sẽ là sự lựa chọn tin cậy của Quý khách hàng trong thời gian tới."

Chân thành cảm ơn sự quan tâm và rất mong được hợp tác với Quý khách hàng!

NFPA | BVQI ISO 9001 UKAS | CE | FM APPROVED | ZiNET | TCVN TIÊU CHUẨN QUỐC GIA | UL LISTED | CCC | GNVN®

Công ty chúng tôi là một doanh nghiệp chuyên phân phối thiết bị PCCC xuất xứ Trung Quốc, Anh, Mỹ, Pháp, Đài Loan, Singapore. Hoạt động từ năm 2006 đến nay, chúng tôi luôn luôn cung ứng hàng hoá tới các khách hàng theo phương châm "Đảm bảo chất lượng, uy tín tới khách hàng", Giang Nam rất mong hợp tác lâu dài và sâu rộng với mọi quý khách hàng.

Với kinh nghiệm lâu năm của đội ngũ lãnh đạo và nhân viên của Công ty, chúng tôi sẵn sàng cung cấp tới Quý khách hàng những sản phẩm đảm bảo chất lượng, dịch vụ bảo hành và chăm sóc khách hàng hiệu quả nhất.

Ngày càng nâng cao và thay đổi quy cách sản phẩm phù hợp với yêu cầu của Người tiêu dùng. Ngày càng đa dạng sản phẩm để phục vụ quý khách hàng được tốt nhất. Sản phẩm của công ty chúng tôi được tiêu thụ trên toàn quốc cũng như xuất khẩu tới các thị trường khác trên thế giới.

Van báo động kiểu ướt

Hệ thống ZSFZ là một hệ thống chữa cháy cố định thường được sử dụng, nó được làm bằng van báo động ướt, delay. Sprinkler và các bộ phận khác như công tắc áp suất, đầu dò dòng nước và đầu phun nước đóng kín. Trạng thái chờ cho pipenet dài chứa đầy nước, khi khu vực được bảo vệ có lửa. Nhiệt độ môi trường sẽ tăng lên. Thành phần nhạy cảm của các vòi phun nước sẽ phản ứng, bịt kín. Hệ thống tự động khởi động và phun nước trực tiếp vào khu vực tại thời điểm xảy ra hỏa hoạn .it tạo tín hiệu báo động để báo động, dập tắt đám cháy và cuối cùng là khống chế đám cháy. Nó được sử dụng cho các tòa nhà nơi lửa có thể được dập tắt bằng nước. Giá trị báo động ướt được cài đặt rộng rãi trong các đơn vị sản xuất kho, khách sạn, trung tâm mua sắm. Khách sạn, nhà hát. Toà nhà, nhà cao tầng và nhà để xe ..

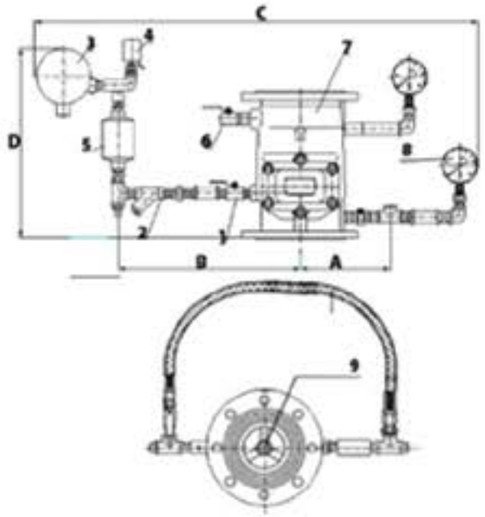



Mẫu	Áp suất làm việc định mức (MPa)	Áp suất thử kín (MPa)	Cường độ của áp lực kiểm tra (MPa)	Đường kính danh nghĩa (mm)	Alarm chiều cao van (mmm)	Mặt bích đường kính ngoài (mm)	Mặt bích đường kính lỗ vít (mm)	Mặt bích đường kính lỗ vít (mm)
ZSFZ80	1.6	3.2	6.4	80	250	200	160	8xΘ18
ZSFZ100				100	260	220	180	8xΘ18
ZSFZ125				125	265	250	210	8xΘ18
ZSFZ150				150	270	285	240	8xΘ18
ZSFZ200				200	370	340	295	8xΘ22
ZSFZ250				250	430	405	355	8xΘ26

Van báo động kiểu khô

Van màng ngăn loại ZSFM Van màng ngăn dòng ZSFM sử dụng ba phương pháp để điều khiển van chính, khi giá trị chính mở, áp suất sẽ vào công tắc áp suất và báo động nước phát ra âm thanh báo động, sau đó công tắc áp suất sẽ gửi tín hiệu hoặc mở bơm chữa cháy đến trung tâm điều khiển. Giá trị báo động ướt có cấu trúc chống đặt lại, nó cần được vận hành thủ công để đặt lại giá trị chính và đóng khi nó được mở bằng tay, tự động.

Mẫu	Áp suất làm việc định mức (MPa)	Áp suất thử kín (MPa)	Cường độ của áp lực kiểm tra (MPa)	Đường kính danh nghĩa (mm)	Mặt bích đường kính ngoài (mm)	Mặt bích đường kính lỗ vít (mm)	Số lượng và đường kính của lỗ vít (mm)
ZSFM50	1.6	3.2	6.4	DN50	165	125	4x18
ZSFM65				DN65	185	145	4x18
ZSFM80				DN80	200	160	8x18
ZSFM100				DN100	220	180	8x18
ZSFM125				DN125	220	180	8x18
ZSFM150				DN150	285	240	8x22
ZSFM200				DN200	340	295	12x22
ZSFM250				DN250	405	355	12x26
ZSFM300				DN300	460	410	12x26

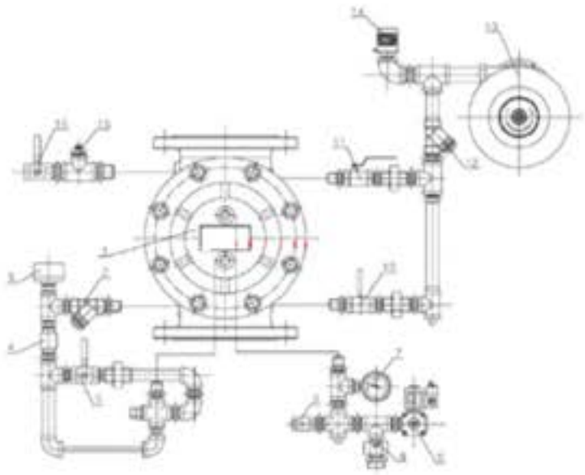



Đầu phun phun nước nhãn hiệu GNVN-ZST là đầu phun phản ứng tiêu chuẩn và độ bao phủ tiêu chuẩn có kèm theo nắp che, đường kính lõi thủy tinh 5mm, dùng trong các trường hợp ít nguy hiểm hoặc nguy hiểm vừa, những cơ sở thương mại như ngân hàng, khách sạn, trung tâm mua sắm. Sản phẩm được áp dụng hai dạng: Đầu phun bỏ nắp che hoặc nắp che hai lớp.

Phân thành đầu phun nhôm hợp kim. Sản phẩm đều được áp dụng phương pháp mạ điện tiên tiến bảo vệ môi trường để làm chậm quá trình oxy hóa, đảm bảo kéo dài tuổi thọ cho sản phẩm.

Chất lỏng trong lõi thủy tinh chịu sự giãn nở nhiệt, khi đạt đến nhiệt độ định mức, chất lỏng chịu sự giãn nở nhiệt làm cho lõi thủy tinh bị nổ, đầu phun sẽ thực hiện phun nước.

Mẫu (Model)	Đường Kính (mm)	Đường kính ren (inch)	Áp suất làm việc (Mpa)	Áp suất thử nghiệm(Mpa)	Lưu lượng nước (K)	Nhiệt độ hoạt động (°C) và nhiệt độ môi trường (°C)
ZSTX	DN15	1/2	0.2-1.2	2.4	80	
	DN20	3/4	0.2-1.2	2.4	115	
ZSTZ	DN15	1/2	0.2-1.2	2.4	80	
	DN20	3/4	0.2-1.2	2.4	115	
ZSTBS	DN15	1/2	0.2-1.2	2.4	80	
	DN20	3/4	0.2-1.2	2.4	115	
ZSTDY	DN15	1/2	0.2-1.2	2.4	80	
	DN20	3/4	0.2-1.2	2.4	115	









Đầu phun phun nước nhãn hiệu GNVN-ZST là đầu phun phản ứng tiêu chuẩn và độ bao phủ tiêu chuẩn có kèm theo nắp che, đường kính lõi thủy tinh 5mm, dùng trong các trường hợp ít nguy hiểm hoặc nguy hiểm vừa, những cơ sở thương mại như ngân hàng, khách sạn, trung tâm mua sắm. Sản phẩm được áp dụng hai dạng: Đầu phun và nắp che hoặc nắp che hai lớp.

Phân thành đầu phun đồng hợp kim. Sản phẩm đều được áp dụng phương pháp mạ điện tiên tiến bảo vệ môi trường để làm chậm quá trình oxy hóa, đảm bảo kéo dài tuổi thọ cho sản phẩm.

Chất lỏng trong lõi thủy tinh chịu sự giãn nở nhiệt, khi đạt đến nhiệt độ định mức, chất lỏng chịu sự giãn nở nhiệt làm cho lõi thủy tinh bị nổ, đầu phun sẽ thực hiện phun nước.

Mẫu (Model)	Đường Kính (mm)	Đường kính ren (inch)	Áp suất làm việc (Mpa)	Áp suất thử nghiệm(Mpa)	Lưu lượng nước (K)	Nhiệt độ hoạt động (°C) và nhiệt độ môi trường (°C)
ZSTX	DN15	1/2	0.2-1.2	2.4	80	
	DN20	3/4	0.2-1.2	2.4	115	
ZSTZ	DN15	1/2	0.2-1.2	2.4	80	
	DN20	3/4	0.2-1.2	2.4	115	
ZSTBS	DN15	1/2	0.2-1.2	2.4	80	
	DN20	3/4	0.2-1.2	2.4	115	
ZSTDY	DN15	1/2	0.2-1.2	2.4	80	
	DN20	3/4	0.2-1.2	2.4	115	









Mẫu (model)	Đường Kính (mm)	Đường kính ren (inch)	Áp suất làm việc (Mpa)	Góc phun(°)	Lưu lượng nước (K)
ZSTM	D15	1/2	1.6	150 ± 10	23
	D20	3/4	1.6	160 ± 10	38
ZSTN	D15	1/2	1.6	180 ± 10	23
	D20	3/4	1.6	180 ± 10	38
ZSTW	D15	1/2	1.6	180 ± 10	16
	D20	3/4	1.6	180 ± 10	26
ZSTWC	D15	1/2	1.6	180 ± 10	16
	D20	3/4	1.6	180 ± 10	26
ZST FOAM	D15	1/2	1.6	160 ± 10	23
	D20	3/4	1.6	160 ± 10	38



Nắp che đầu phun

Nắp che đầu phun Sprinkler là một trong những thiết bị quan trọng có tác dụng bảo vệ đầu phun Sprinkler và mang đến tính thẩm mỹ vượt trội cho các hệ thống phun nước chữa cháy. Nắp che đầu phun Sprinkler được sử dụng để bảo vệ đầu phun, che dấu đi vết khoét trên trần thạch, xi măng,..

Sản phẩm này không chỉ đóng vai trò như một chi tiết trang trí mà với loại nắp che đầu phun kép thì còn có thể điều chỉnh được cao độ của đầu phun Sprinkler.

Loại	Đường Kính (mm)	Đường kính ren (inch)	Đường kính trong (mm)	Đường kính ngoài (mm)
Nắp che 1 lớp	D15	1/2	21	66
	D20	3/4	27	66
Nắp che 2 lớp	D15	1/2	21	74
	D20	3/4	27	74
Nắp chụp bảo vệ	D15	1/2	21	74
	D20	3/4	27	74



Đèn chiếu sáng sự cố HW-118



- Nguồn điện: AC 220V - 50Hz
- Pin sạc: 1.2V, 800mAH
- Dòng điện sạc: 60mAH
- Thời gian sạc: 24 giờ
- Bóng đèn: SUPER LED
- Quang thông: 50Lm
- Thời gian thắp sáng: ≥ 120 phút (chế độ DC)
- Xuất xứ: Trung Quốc

- Tự động bật sáng đèn khi có có sự cố mất điện
- Chế độ bảo vệ sạc tự động ngắt mạch khi đầy bình.
- Đèn hiển thị báo trong khi sạc điện.
- Khi có sự cố mất điện thì đèn sẽ sáng bằng nguồn điện DC của pin. Khi pin cạn còn điện áp khoảng 3V thì đèn sẽ tự động tắt nhằm bảo vệ cho pin có tuổi thọ lâu dài.
- Chế độ hoạt động : không liên tục

Đèn chiếu sáng sự cố HW-119



- Nguồn điện: AC 220V - 50Hz
- Pin sạc: 2x1.2V, 800mAH - Pin: 1.000mAH
- Dòng điện sạc: 110mAH
- Thời gian sạc: 24 giờ
- Bóng đèn: SUPER LED
- Quang thông: 50Lm
- Thời gian thắp sáng: ≥ 120 phút (chế độ DC)
- Xuất xứ: Trung Quốc
- Cấp bảo vệ của lớp vỏ: IP30

- Đèn dùng chất liệu chống cháy bằng nhựa
- Tính năng phù hợp với tiêu chuẩn PCCC
- Đèn hiển thị báo trong khi sạc điện.
- Khi có sự cố mất điện thì đèn sẽ sáng bằng nguồn điện DC của pin. Khi pin cạn còn điện áp khoảng 3V thì đèn sẽ tự động tắt nhằm bảo vệ cho pin có tuổi thọ lâu dài.
- Chế độ hoạt động : không liên tục

Đèn chỉ dẫn thoát nạn HW - 128LED



* Nguồn điện: AC 220V - 50Hz
* Pin sạc: 1.2V, 800mAH
* Dòng điện sạc: 60mAH
* Thời gian sạc: 24 giờ
* Bóng đèn: SUPER LED
* Thời gian thắp sáng: ≥ 120 phút (chế độ DC)
* Xuất xứ: Trung Quốc



Đèn chỉ dẫn thoát nạn HW - 150LED



* Nguồn điện: AC 220V/50Hz
* Pin sạc: 1.2V, 800mAH
* Dòng điện sạc: 60mAH
* Thời gian sạc: 24 giờ
* Bóng đèn: SUPER LED
* Thời gian thắp sáng: ≥ 120 phút (chế độ DC)
* Cấp bảo vệ của lớp vỏ: IP30



Đèn Mica - HW - 120 LED



* Nguồn điện: AC 220V - 50Hz
* Pin sạc: 1.2V, 800mAH
* Dòng điện sạc: 60mAH
* Thời gian sạc: 24 giờ
* Bóng đèn: SUPER LED
* Thời gian thắp sáng: ≥ 120 phút (chế độ DC)
* Xuất xứ: Trung Quốc



Đèn Mica- HW - 150 ST



* Nguồn điện: AC 220V/50Hz
* Pin sạc: 1.2V, 800mAH
* Dòng điện sạc: 60mAH
* Thời gian sạc: 24 giờ
* Bóng đèn: SUPER LED
* Thời gian thắp sáng: ≥ 120 phút (chế độ DC)
* Cấp bảo vệ của lớp vỏ: IP30



Đối với tiêu chuẩn lắp đặt trụ chữa cháy 3 cửa phải tuân thủ theo tiêu chuẩn TCVN 6379: 1998 và được cơ quan phòng cháy chữa cháy chấp thuận. Không khó để chúng ta bắt gặp những sản phẩm trụ chữa cháy 3 cửa trên đường phố ở những khu vực đông dân cư, vỉa hè, hay những khu chợ. Thông thường chúng ta sẽ chỉ nhìn thấy phần trụ đổ nổi trên mặt đường. Thế nhưng thực chất cấu tạo của sản phẩm này còn có thêm phần trụ ngầm bên dưới mặt đường. Việc lắp đặt trụ chữa cháy 3 cửa theo đúng tiêu chuẩn chính là một trong những yếu tố hàng đầu để sản phẩm này phục vụ tốt nhất hoạt động chữa cháy. Đồng thời để hạn chế tối đa những sự cố có thể xảy ra.

Mẫu (model)	Đường Kính (mm)	Đường kính ren (inch)	Áp suất làm việc (Mpa)	Áp suất thử nghiệm(Mpa)	Đấu nối (D)
SS100/65-1.6	D100	ø 220	1.6	2.4	65x65
SS150/65-1.6	D150	ø 285	1.6	2.4	

Bản vẽ trụ chữa cháy

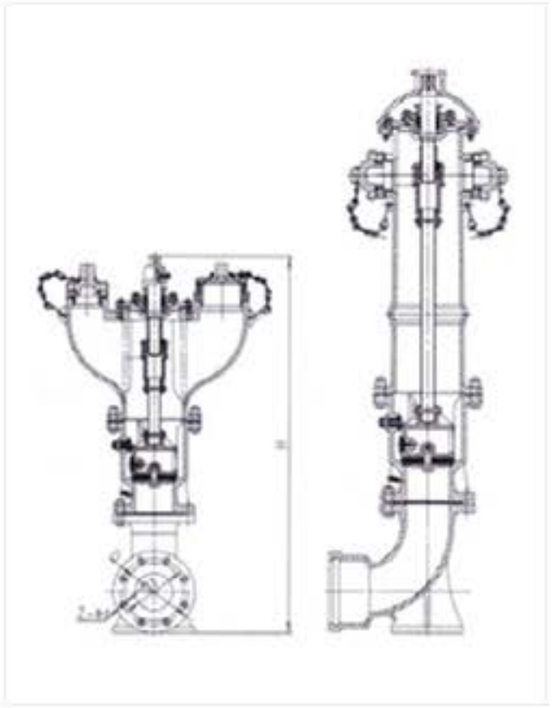



Đầu tiên về phần thân của trụ chữa cháy 2 cửa, thì bộ phận này được thiết kế khá đơn giản, chủ yếu là phần thân trụ hình chữ nhật được sơn đỏ. Phần thân bao gồm 2 đầu nối. Phần đầu nối phía trên có kích thước D80 dùng để kết nối với phần đầu trụ. Phần đầu nối phía dưới có kích thước D100 là phần nối với mặt đường. Trụ chữa cháy 2 cửa chính là đầu trụ được cấu tạo bởi hai bộ phận chính là hai cửa dẫn nước có kích thước D65 có nắp đậy được cố định bởi dây xích kết nối với thân trụ. Bên trên của 2 cửa dẫn nước là phần van khóa được dùng để đóng mở nguồn cấp nước cho ống dẫn. Khi có sự cố cháy xảy ra thì nắp cửa dẫn nước được mở ra và tiến hành kết nối với đường ống dẫn nước. Sau khi đã lắp đặt xong sẽ tiến hành bắt đầu mở van tiến hàng xử lý chữa cháy. Để cho sản phẩm trụ chữa cháy 2 cửa có thể hoạt động tốt nhất thì trong quá trình lắp đặt phải đảm bảo đúng với tiêu chuẩn lắp đặt theo những tiêu chuẩn đã được thông qua bởi các cơ quan phòng cháy chữa cháy. Cụ thể hơn cần lắp trụ theo tiêu chuẩn TCVN 6379: 1998.Với những ưu điểm vượt trội của mình trong vai trò cấp nước phục vụ hoạt động chữa cháy một cách tốt nhất, sản phẩm trụ chữa cháy 2 cửa không bao giờ có thể thiếu được. Vì vậy, nếu muốn sở hữu được những sản phẩm trụ chữa cháy chất lượng nhất khách hàng có thể liên hệ đến Chữa cháy Giang Nam để sở hữu được những sản phẩm chất lượng hàng đầu.

Mẫu (model)	Đường Kính (mm)	Đường kính mặt bích (mm)	Áp suất làm việc (Mpa)	Áp suất thử nghiệm(Mpa)	Đấu nối (D)
65 - 16K - 65	D80	ø 185	1.6	2.4	65x65
65 - 16K - 65	D100	ø 220	1.6	2.4	

Bản vẽ trụ tiếp nước

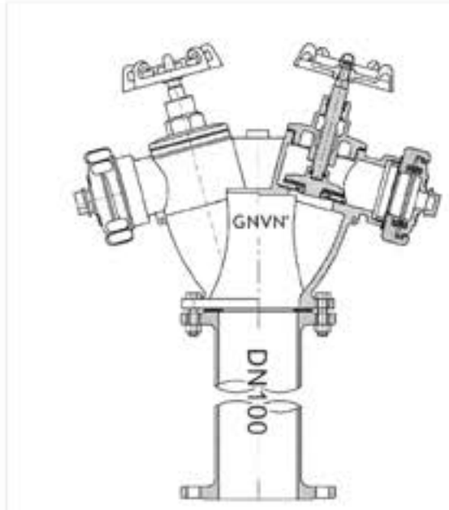



Họng tiếp nước D65 được làm từ chất liệu gang pha thép có 2 hoặc 4 cửa ngõ ra. Khớp nối linh hoạt đem lại sự tiện dụng cao nhất cho người sử dụng.

Trong số những thiết bị chữa cháy thì họng tiếp nước chữa cháy 2 cửa được coi là một sản phẩm không thể thiếu với nhiều chức năng nổi bật cho người dùng.

Chữa cháy luôn được biết đến là hoạt động nguy hiểm và tiềm ẩn nhiều nguy cơ sự cố có thể xảy ra. Vì vậy việc trang bị đầy đủ các thiết bị cấp nước là vô cùng cần thiết. Chính vì vậy lựa chọn họng tiếp nước chữa cháy 2 cửa là một trong nhiều điều quan trọng để triển khai phương án phòng trừ khi hoạt động chữa cháy xảy ra sự cố.

Mẫu (model)	Đường Kính (mm)	Đường kính mặt bích (mm)	Áp suất làm việc (Mpa)	Áp suất thử nghiệm(Mpa)	Đầu nối (D)
SQD100-1.6	D100	ø 185	1.6	2.4	65 x 65
SQD150-1.6	D150	ø 220	1.6	2.4	









Họng tiếp nước chữa cháy

Sản phẩm họng tiếp nước chữa cháy 4 cửa và 2 cửa là một sản phẩm chuyên dụng dùng trong hệ thống chữa cháy chuyên dụng, làm nhiệm vụ cấp nước, tiếp nước.

Những sản phẩm thiết bị phục vụ hoạt động phòng cháy, chữa cháy luôn cần phải đảm bảo đầy đủ và thực hiện tốt mọi chức năng của mình. Một trong những sản phẩm cần thiết cho hoạt động cấp và tiếp nước chữa cháy phải kể đến sản phẩm họng tiếp nước chữa cháy 4 cửa và 2 cửa. Đây được biết đến là sản phẩm để cấp nước, tiếp nước cho bồn nước chữa cháy của tòa nhà, công trình.

Mẫu (model)	Đường Kính (mm)	Đường kính mặt bích (mm)	Áp suất làm việc (Mpa)	Áp suất thử nghiệm(Mpa)	Đầu nối (D)
SQD100-1.6	D100	ø 220	1.6	2.4	65 x 65
SQD150-1.6	D150	ø 285	1.6	2.4	65 * 4

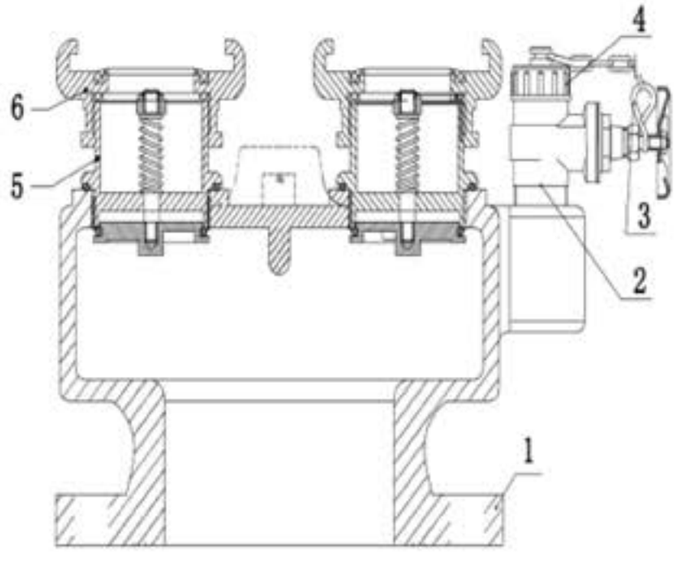





Sản phẩm được sản xuất trên dây chuyền, kĩ thuật hiện đại; được kiểm soát chất lượng phù hợp với TCVN , có đấu nối theo TCVN 5730 : 1993 . Thuận tiện thao tác khi có sự cố sảy ra

Van góc được lắp đặt với hệ thống đường ống của công trình kiến trúc, dùng để cấp nước nơi có hỏa hoạn, thông qua đầu nối ren trong của nó. Là thiết bị PCCC cố định trong nhà hay các kiến trúc công cộng. Nó thường được lắp đặt trong tủ van góc PCCC và dùng kết hợp với vòi cứu hỏa.

Mẫu (model)	Đường Kính (mm)	Áp suất làm việc (Mpa)	Áp suất thử nghiệm(Mpa)	Đấu nối (D)
16K50	D50	1.6	2.4	50













Sản phẩm được sản xuất trên dây chuyền, kĩ thuật hiện đại; được kiểm soát chất lượng phù hợp với TCVN , có đấu nối theo TCVN 5730 : 1993 . Thuận tiện thao tác khi có sự cố sảy ra

Van góc được lắp đặt với hệ thống đường ống của công trình kiến trúc, dùng để cấp nước nơi có hỏa hoạn, thông qua đầu nối ren trong của nó. Là thiết bị PCCC cố định trong nhà hay các kiến trúc công cộng. Nó thường được lắp đặt trong tủ van góc và dùng kết hợp với vòi cứu hỏa.

Mẫu (model)	Đường Kính (mm)	Áp suất làm việc (Mpa)	Áp suất thử nghiệm(Mpa)	Đấu nối (D)
16K65	D65	1.6	2.4	65
SN65	D65	1.6	2.4	65

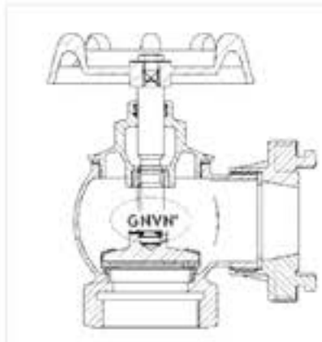











Lăng phun

Lăng phun chữa cháy là công cụ phun nước cứu hoả dùng để nối tiếp với vòi cứu hoả, có ưu điểm: độ phun xa, lượng nước lớn.

Lăng phun chữa cháy là bộ phận được gắn với vòi chữa cháy thông qua ren và khớp nối của cuộn vòi chữa cháy. Thiết bị này đi kèm với vòi chữa cháy có nhiệm vụ đưa chất chữa cháy vào đám cháy nhằm khống chế và dập tắt đám cháy. Lăng phun chữa cháy có thiết kế khá nhỏ gọn, dễ dàng thao tác, được sản xuất trên dây chuyền công nghệ hiện đại nên có bề mặt nhẵn đẹp, độ bền cao.

Mẫu (model)	Đường Kính (mm)	Đường kính phun nước (mm)	Áp suất làm việc (Mpa)	Áp suất thử nghiệm(Mpa)	Phun xa (m)
KY 51	D50	ø 16	3.5	4.2	≥ 25
KY 66	D65	ø 19	3.5	4.2	≥ 28






Khớp nối

Mẫu (model)	Đường Kính (mm)	Áp suất làm việc (Mpa)	Áp suất thử nghiệm(Mpa)	Đầu nối (D)
KY 51	D50	1.6	2.4	50
KY 66	D65	1.6	2.4	65






Cuộn vòi cứu hoả RULO hệ JPS là thiết bị PCCC lắp đặt cố định trong phòng, có thao tác đơn giản, linh động, dễ sử dụng...được lựa chọn để sử dụng trong các nhà hàng, khách sạn, kho hàng....

Hướng dẫn sử dụng

- Nhanh chóng mang cuộn dây từ hộp ra.
- Trải cuộn dây ra và lấy đầu của vòi bơm vào khớp nối của dây cứu hỏa
- Kéo cuộn dây cứu hỏa ra không cho dây bị gấp khúc, đưa đầu khớp dây vào khớp nối của dây cứu hỏa.
- Khi lắp xong thì một người cầm đầu vòi bơm cho vòi bơm tỳ vào các điểm gần nhất cho đầu bơm hướng lên về phía đám cháy.
- Chạy máy bơm nước để tiến hành cứu hỏa.

Mẫu (model)	Đường Kính (mm)	Đường kính phun nước (mm)	Áp suất làm việc (Mpa)	Độ dài (m)	Phun xa (m)
IPS0.8-19	25	ø 19	0.1-0.8	20,25,30	≥ 6
IPS1.6-25	32	ø 25	0.1-1.6	20,25,30	≥ 6








VÒI CHỮA CHÁY D50-20M (W 1.6-B 2.8 MPA)

STT	Nội dung	Thông số kỹ thuật
1	Model	D50- 20M (W1.6 - 2,8 B2.8Mpa)
2	Đường kính trong (mm)	50mm
3	Trọng lượng	≥ 4.6 kg
4	Chiều dài	20, 30 ± 0.2 (m)
5	Chiều dày tổng thể	3.5 mm
6	Áp suất làm việc	1.6Mpa
7	Áp suất thử nghiệm	2.8Mpa
8	Độ bám dính	>50 (N/50mm)
9	Khả năng làm việc	-20°C~ 80 °C



Cấu tạo sản phẩm:

- Khớp nối làm bằng nhôm hợp kim chịu được áp lực.
- Lớp vải màu đỏ được làm bằng sợi Polyester giúp bảo vệ chống rách vòi ở gần vị trí khớp nối .
- Bề mặt vòi là lớp vải dệt từ những sợi Polyester có độ bền cao , chống rách khi vòi tiếp xúc trực tiếp với bề mặt có độ ma sát cao.
- Phía trong cuộn vòi được tráng lớp PVC dày có độ bám dính cao khắc phục tình trạng bong tróc, có khả năng chịu được nhiệt độ khắc nhiệt từ -20°C~80°C, cho độ bền cao từ 5-10 năm

Đặc tính sản phẩm

- Vòi chữa cháy được sản xuất theo công nghệ tiên tiến nhất .
- Trọng lượng nhẹ , dễ dàng thao tác , sử dụng .
- Màu sắc : Màu trắng.
- Có tính ứng dụng cao trong cả công nghiệp và dân dụng.
- Đặc biệt phù hợp với lực lượng chữa cháy chuyên nghiệp .



VÒI CHỮA CHÁY D65-20M (W 1.6-B 2.8 MPA)

STT	Nội dung	Thông số kỹ thuật
1	Model	D65- 20M (W1.6- 2,8 B2.8Mpa)
2	Đường kính trong (mm)	65mm
3	Trọng lượng	≥ 6.4 kg
4	Chiều dài	20, 30 ± 0.2 (m)
5	Chiều dày tổng thể	3.9 mm
6	Áp suất làm việc	1.6Mpa
7	Áp suất thử nghiệm	2.8Mpa
8	Độ bám dính	>50 (N/50mm)
9	Khả năng làm việc	-20°C~ 80 °C



Cấu tạo sản phẩm:

- Khớp nối làm bằng nhôm hợp kim chịu được áp lực.
- Lớp vải màu đỏ được làm bằng sợi Polyester giúp bảo vệ chống rách vòi ở gần vị trí khớp nối .
- Bề mặt vòi là lớp vải dệt từ những sợi Polyester có độ bền cao , chống rách khi vòi tiếp xúc trực tiếp với bề mặt có độ ma sát cao.
- Phía trong cuộn vòi được tráng lớp PVC dày có độ bám dính cao khắc phục tình trạng bong tróc, có khả năng chịu được nhiệt độ khắc nhiệt từ -20°C~80°C, cho độ bền cao từ 5-10 năm

Đặc tính sản phẩm

- Vòi chữa cháy được sản xuất theo công nghệ tiên tiến nhất .
- Trọng lượng nhẹ , dễ dàng thao tác , sử dụng .
- Màu sắc : Màu trắng.
- Có tính ứng dụng cao trong cả công nghiệp và dân dụng.
- Đặc biệt phù hợp với lực lượng chữa cháy chuyên nghiệp .



VÒI CHỮA CHÁY D50-20M (W 1.6-B 3.8 MPA)

STT	Nội dung	Thông số kỹ thuật
1	Model	D50- 20M (W1.6- B3.8Mpa)
2	Đường kính trong (mm)	50mm
3	Trọng lượng	≥ 4.6 kg
4	Chiều dài	20, 30 ± 0.2 (m)
5	Chiều dày tổng thể	3.5 mm
6	Áp suất làm việc	1.6Mpa
7	Áp suất thử nghiệm	3.8Mpa
8	Độ bám dính	>50 (N/50mm)
9	Khả năng làm việc	-20°C~ 80 °C



Cấu tạo sản phẩm:

- Khớp nối làm bằng nhôm hợp kim.
- Lớp vải màu đỏ được làm bằng sợi Polyester giúp bảo vệ chống rách vòi ở gần vị trí khớp nối .
- Bề mặt vòi là lớp vải dệt từ những sợi Polyester có độ bền cao , chống rách khi vòi tiếp xúc trực tiếp với bề mặt có độ ma sát cao.
- Phía trong cuộn vòi được tráng lớp PU dày có độ bám dính cao khắc phục tình trạng bong tróc, có khả năng chịu được nhiệt độ khắc nhiệt từ -20°C~80°C, cho độ bền cao từ 5-10 năm

Đặc tính sản phẩm

- Vòi chữa cháy được sản xuất theo công nghệ tiên tiến nhất .
- Trọng lượng nhẹ , dễ dàng thao tác , sử dụng .
- Màu sắc : Màu trắng.
- Có tính ứng dụng cao trong cả công nghiệp và dân dụng.
- Đặc biệt phù hợp với lực lượng chữa cháy chuyên nghiệp .



VÒI CHỮA CHÁY D65-20M (W 1.6-B 3.8 MPA)

STT	Nội dung	Thông số kỹ thuật
1	Model	D65- 20M (W1.6- B3.8Mpa)
2	Đường kính trong (mm)	65mm
3	Trọng lượng	≥ 6.4 kg
4	Chiều dài	20, 30 ± 0.2 (m)
5	Chiều dày tổng thể	3.9 mm
6	Áp suất làm việc	1.6Mpa
7	Áp suất thử nghiệm	3.8Mpa
8	Độ bám dính	>50 (N/50mm)
9	Khả năng làm việc	-20°C~ 80 °C



Cấu tạo sản phẩm:

- Khớp nối làm bằng nhôm hợp kim chịu áp lực.
- Lớp vải màu đỏ được làm bằng sợi Polyester giúp bảo vệ chống rách vòi ở gần vị trí khớp nối .
- Bề mặt vòi là lớp vải dệt từ những sợi Polyester có độ bền cao , chống rách khi vòi tiếp xúc trực tiếp với bề mặt có độ ma sát cao.
- Phía trong cuộn vòi được tráng lớp PU dày có độ bám dính cao khắc phục tình trạng bong tróc, có khả năng chịu được nhiệt độ khắc nhiệt từ -20°C~80°C, cho độ bền cao từ 5-10 năm

Đặc tính sản phẩm

- Vòi chữa cháy được sản xuất theo công nghệ tiên tiến nhất .
- Trọng lượng nhẹ , dễ dàng thao tác , sử dụng .
- Màu sắc : Màu trắng.
- Có tính ứng dụng cao trong cả công nghiệp và dân dụng.
- Đặc biệt phù hợp với lực lượng chữa cháy chuyên nghiệp .



CÔNG TY TNHH GIANG NAM VIỆT NAM

“ Đảm bảo chất lượng - Uy tín với khách hàng ”







"Đảm bảo chất lượng, uy tín tới khách hàng"

GNVN ®

CÔNG TY TNHH GIANG NAM VIỆT NAM

Trụ sở: Số 255A , Thanh Bình , P. Mộ Lao, Q. Hà Đông, TP. Hà Nộ

Kho HCM: Số 63 Đường S7, P. Tây Thạnh, Q.Tân Phú, TP. Hồ Chí Minh

Kho Đà Nẵng: Số 26 Đường An Xuân 2 , P. An Khê , Q. Thanh Khê , TP. Đà Nẵng

0969.151.800 / 0969.151.803 / 0961.844.114/ 0981.918.501/ 0963. 680 .071/ 0963.680.070

giangnamgt@gmail.com

www.giangnamvietnam.com